C2S/C2E 133.41 系列离心风机

LINKWELL ELECTRIC

Ø 133×41mm
电机结构：外转子电机Φ72mm
安全性：热保护
操作系统：高精度双滚珠
耐压：AC1800V,at 0.5mA，50/60Hz
允许环境温湿度：-25～+65(温度)10%～+80%.(湿度)
绝缘等级：F(IEC61858标准)
IP等级：IP44
重量：0.66Kg
材料：扇叶：PA尼龙，7叶
轴承：NSK滚珠轴承
电机寿命：60000小时at 25℃

尺寸图

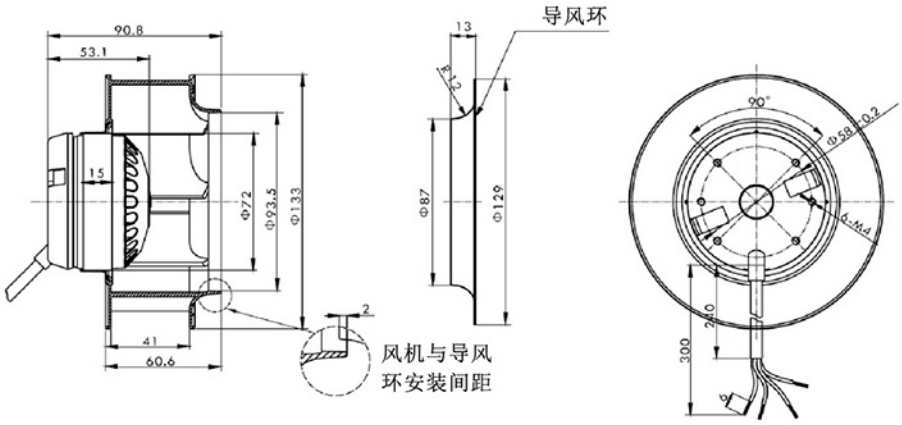

静压特性

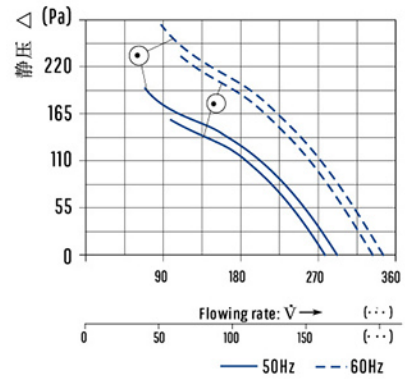

型号	额定电压 (V)	频率 (Hz)	电流 (A)	输入功率 (W)	输入功率 (min⁻¹)	转速 (CFM)	风量 (m³/h)	静压 (Pa)	噪音 (dB)
C2S-133.41A	115	50	0.22	49	2740	171	290	260	56
		60	0.25	53	3230	203	345	180	60
C2E-133.41A	230	50	0.11	24	2750	171	290	260	56
		60	0.13	27	3200	203	345	180	60
C2S-133.41C	115	50	0.51	38	2650	162	275	240	55
		60	0.42	35	3100	195	331	160	68
C2E-133.41C	230	50	0.25	36	2650	162	275	240	55
		60	0.20	34	3100	195	331	160	68

Ø 175×42mm

电机结构：外转子电机Φ72mm

安全性：热保护

操作系统：高精度双滚珠

耐压：AC1800V,at 0.5mA，50/60Hz

允许环境温湿度：-25～+75(温度)10%～+80%.(湿度)

绝缘等级：F(IEC61858标准)

IP等级：IP44

重量：0.85Kg

材料：扇叶：PA尼龙，7叶

轴承：NSK滚珠轴承

电机寿命：60000小时at 25℃

尺寸图

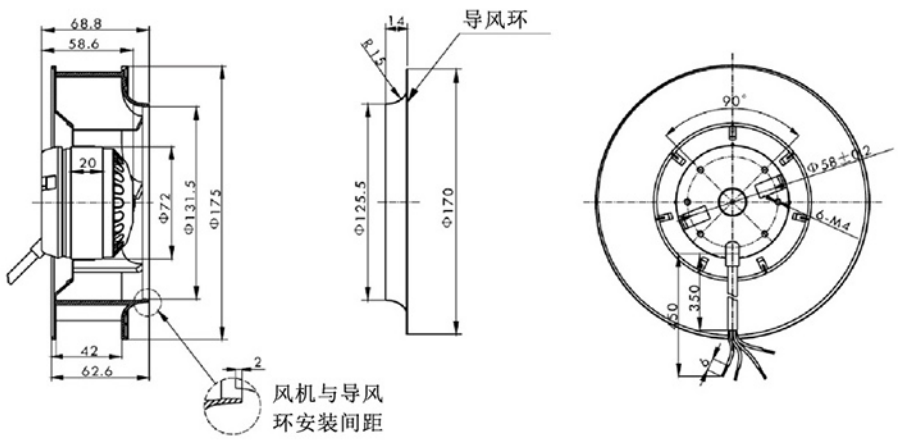

静压特性

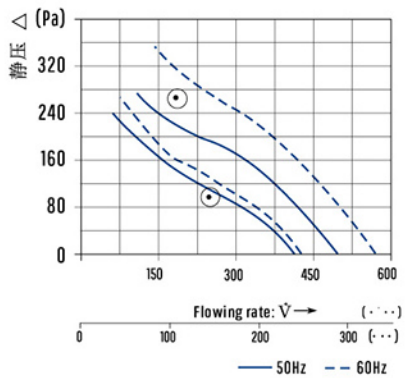

型号	额定电压 (V)	频率 (Hz)	电流 (A)	输入功率 (W)	输入功率 (min⁻¹)	转速 (CFM)	风量 (m³/h)	静压 (Pa)	噪音 (dB)
C2S-175.42B	115	50	0.50	50	2600	289	490	260	63
		60	0.46	52	3000	336	570	350	69
C2E-175.42B	230	50	0.25	49	2600	289	490	260	63
		60	0.23	51	3000	336	570	360	68
C2S-175.42C	115	50	0.68	54	2400	254	430	250	61
		60	0.62	52	2500	265	450	260	62
C2E-175.42C	230	50	0.34	55	2400	254	430	250	61
		60	0.30	53	2500	265	450	260	62

C2S/C2E/C2D/C4E 190.45 系列离心风机

LINKWELL ELECTRIC

Ø 190x45mm

电机结构：外转子电机Φ92mm
安全性：热保护
操作系统：高精度双滚珠
耐压：AC1800V,at 0.5mA，50/60Hz
允许环境温湿度：-25~+75(温度)10%~+80%.(湿度)
绝缘等级：F(IEC61858标准)
IP等级：IP44
重量：1.27Kg
材料：扇叶：PA尼龙，7叶
轴承：NSK滚珠轴承
电机寿命：60000小时at 25℃

尺寸图

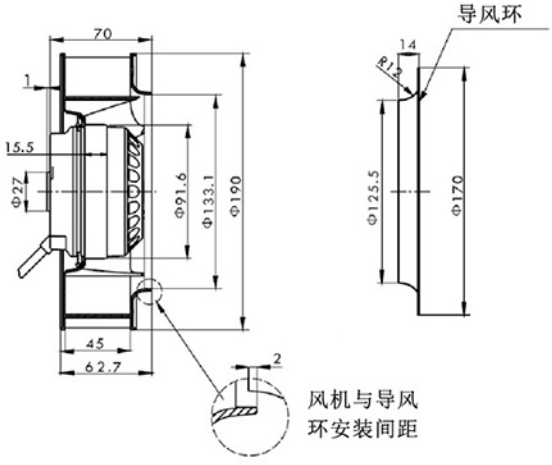

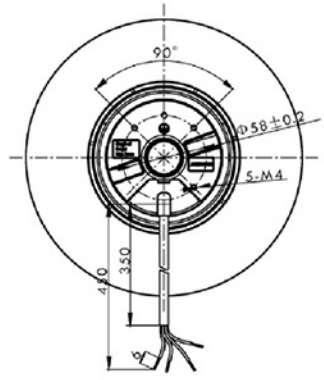

静压特性

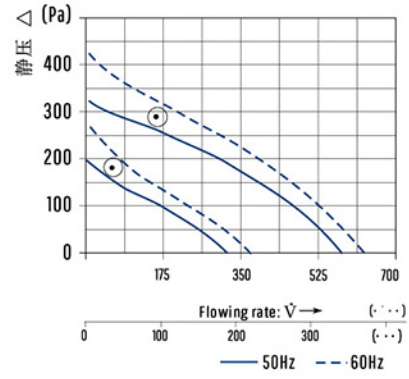

型号	额定电压 (V)	频率 (Hz)	电流 (A)	输入功率 (W)	输入功率 (min⁻¹)	转速 (CFM)	风量 (m³/h)	静压 (Pa)	噪音 (dB)
C2S-190.45A	115	50	0.62	60	2500	336	570	325	62
		60	0.65	70	2700	366	620	420	64
C2E-190.45A	230	50	0.28	65	2500	336	570	325	62
		60	0.33	75	2700	366	620	420	64
C2D-190.45A	400	50	0.17	61	2500	336	570	325	62
		60	0.19	72	2700	366	620	420	64
C4E-190.45A	230	50	0.13	27	1400	182	310	200	48
		60	0.12	27	1600	212	360	280	51

C2S/C2E/C2D/C4E 220.44 系列离心风机

Ø 220x44mm

电机结构：外转子电机Φ92mm

安全性：热保护

操作系统：高精度双滚珠

耐压：AC1800V,at 0.5mA，50/60Hz

允许环境温湿度：-25 -+65(温度)10% -+80%.(湿度)

绝缘等级：F(IEC61858标准)

IP等级：IP44

重量：1.8Kg

材料：扇叶：PA尼龙，7叶

轴承：NSK滚珠轴承

电机寿命：60000小时at 25℃

尺寸图

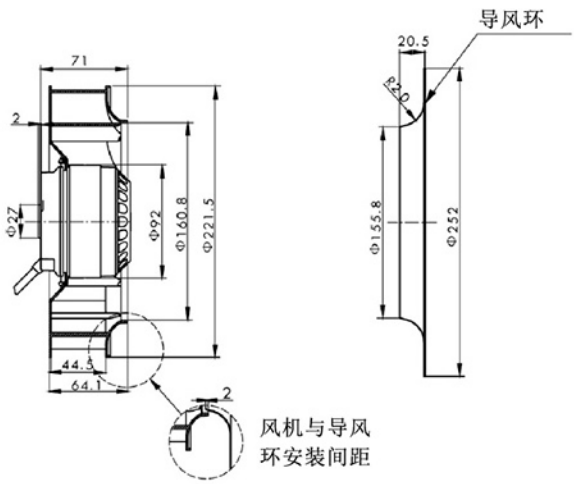

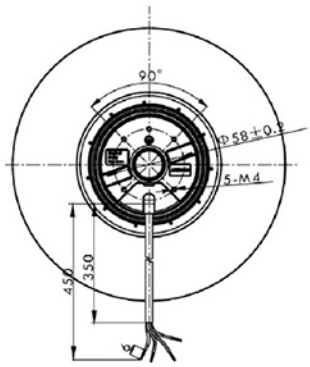

静压特性

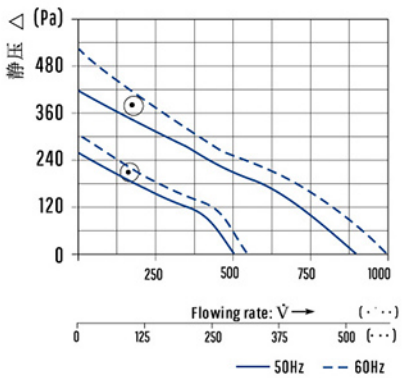

型号	额定电压 (V)	频率 (Hz)	电流 (A)	输入功率 (W)	输入功率 (min⁻¹)	转速 (CFM)	风量 (m³/h)	静压 (Pa)	噪音 (dB)
C2S-220.44B	115	50	0.95	98	2600	528	896	420	72
		60	1.10	120	2950	590	1000	520	74
C2E-220.44B	230	50	0.46	98	2580	525	890	420	72
		60	0.51	118	2950	590	1000	520	74
C2D-220.44B	400	50	0.29	100	2600	528	896	420	72
		60	0.35	125	3000	600	1020	520	74
C4E-220.44B	230	50	0.23	48	1450	295	500	250	62
		60	0.24	58	1650	336	570	300	65

C2S/C2E/C2D/C4E 225.63 系列离心风机

Ø 225x63mm

电机结构：外转子电机Φ92mm

安全性：热保护

操作系统：高精度双滚珠

耐压：AC1800V,at 0.5mA，50/60Hz

允许环境温湿度：-25~+75(温度)10%~+80%.(湿度)

绝缘等级：F(IEC61858标准)

IP等级：IP44

重量：2.3Kg

材料：扇叶：PA尼龙，7叶

轴承：NSK滚珠轴承

电机寿命：60000小时at 25℃

尺寸图

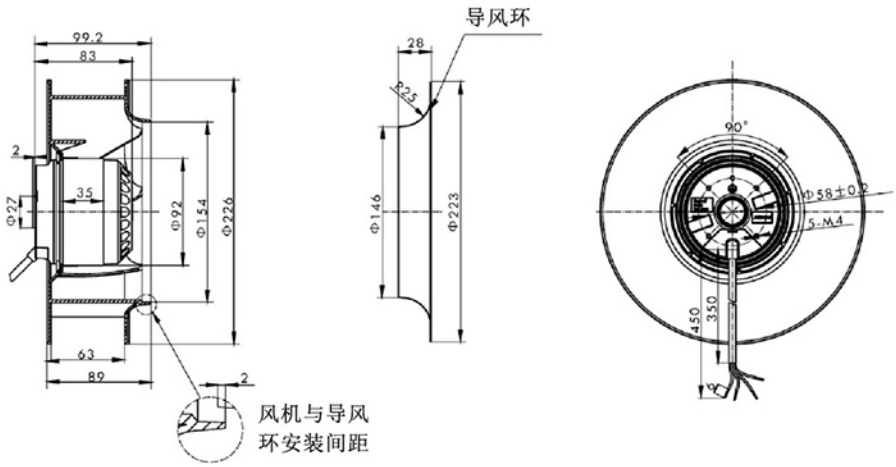

静压特性

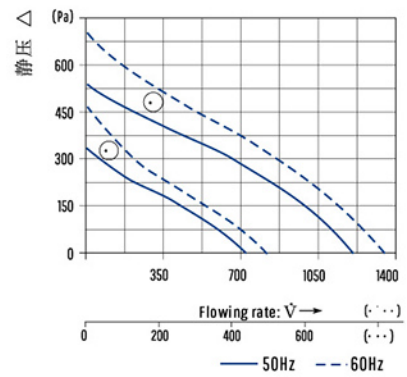

型号	额定电压 (V)	频率 (Hz)	电流 (A)	输入功率 (W)	输入功率 (min^{-1})	转速 (CFM)	风量 (m^3/h)	静压 (Pa)	噪音 (dB)
C2S-225.63C	115	50	1.18	130	2650	708	1200	550	69
		60	1.53	168	2950	791	1340	725	71
C2E-225.63C	230	50	0.62	135	2650	708	1200	550	69
		60	0.77	170	2950	791	1340	725	71
C2D-225.63C	400	50	0.34	130	2500	708	1200	550	69
		60	0.44	170	2700	791	1340	725	71
C4E-225.63C	230	50	0.30	65	1480	419	710	320	61
		60	0.37	80	1650	483	818	440	63

Ø 250x56mm

电机结构：外转子电机Φ72mm

安全性：热保护

操作系统：高精度双滚珠

耐压：AC1800V,at 0.5mA，50/60Hz

允许环境温湿度：-25~+75(温度)10%~+80%.(湿度)

绝缘等级：F(IEC61858标准)

IP等级：IP44

重量：2.9Kg

材料：扇叶：PA尼龙，7叶

轴承：NSK滚珠轴承

电机寿命：60000小时at 25℃

尺寸图

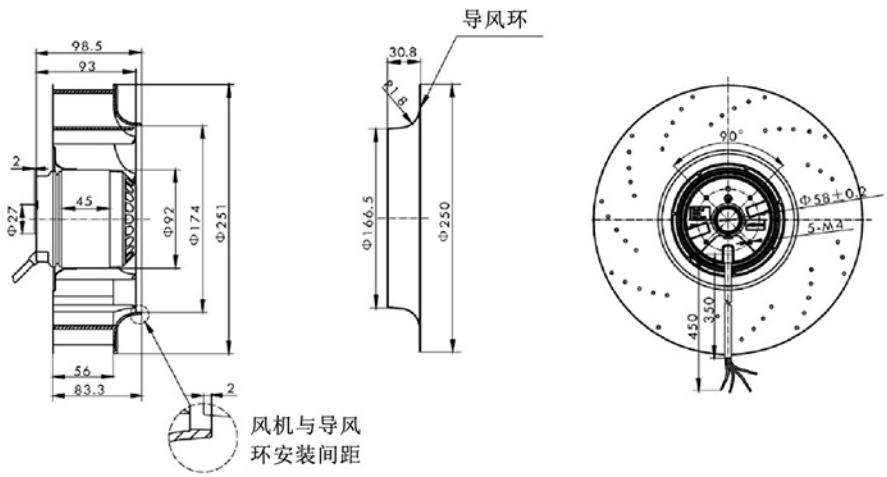

静压特性

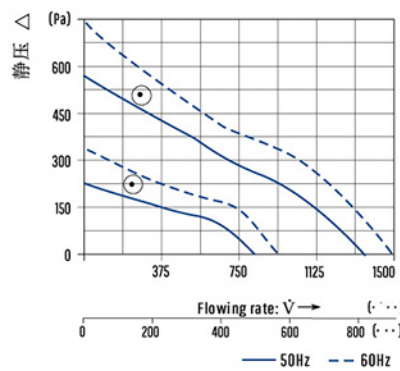

型号	额定电压 (V)	频率 (Hz)	电流 (A)	输入功率 (W)	输入功率 (min⁻¹)	转速 (CFM)	风量 (m³/h)	静压 (Pa)	噪音 (dB)
C2S-250.56A	115	50	1.38	155	2600	856	1450	580	74
		60	1.90	208	2800	897	1520	750	76
C2E-250.56A	230	50	0.70	152	2550	856	1450	580	74
		60	0.93	205	2750	897	1520	750	76
C4S-250.56B	115	50	0.64	70	1400	478	810	220	61
		60	0.81	89	1600	548	930	310	64
C4E-250.56B	230	50	0.32	70	1450	484	820	220	61
		60	0.39	88	1650	555	940	310	64

C2E/C4E/C4S 280.51 系列离心风机

LINKWELL ELECTRIC

Ø 280x51mm
电机结构：外转子电机Φ92mm
安全性：热保护
操作系统：高精度双滚珠
耐压：AC1800V,at 0.5mA，50/60Hz
允许环境温湿度：-25~+75(温度)10%~+80%.(湿度)
绝缘等级：F(IEC61858标准)
IP等级：IP44
重量：1.27Kg
材料：扇叶：PA尼龙，7叶
轴承：NSK滚珠轴承
电机寿命：60000小时at 25℃

尺寸图

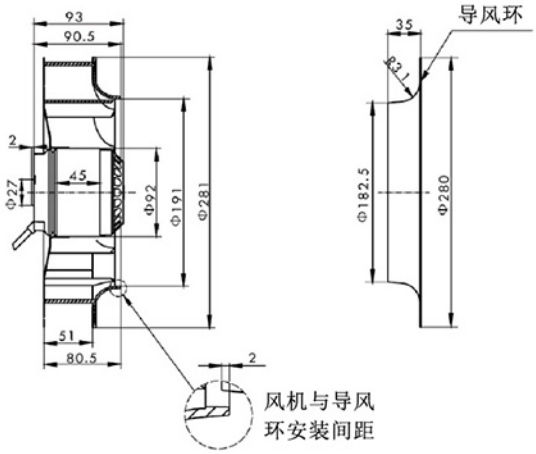

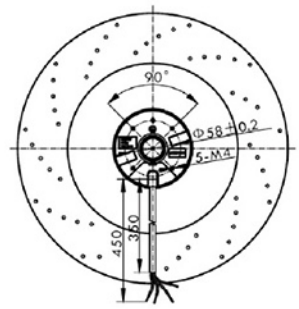

静压特性

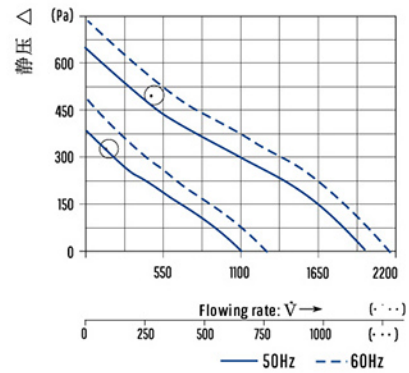

型号	额定电压 (V)	频率 (Hz)	电流 (A)	输入功率 (W)	输入功率 (min^{-1})	转速 (CFM)	风量 (m^3/h)	静压 (Pa)	噪音 (dB)
C2E-280.51C	230	50	1.03	230	2550	1174	1990	700	72
		60	1.30	305	2700	1245	2110	750	75
C4E-280.51C	230	50	0.48	110	1400	649	1100	380	63
		60	0.64	145	1650	760	1290	500	65
C4S-280.51C	115	50	0.98	115	1400	649	1100	380	63
		60	1.27	145	1650	760	1290	500	65

C4E/C4ED/C4S/C6E 315.101 系列离心风机

Ø 316x102mm

电机结构：外转子电机Φ102mm

安全性：热保护

操作系统：高精度双滚珠

耐压：AC1800V,at 0.5mA，50/60Hz

允许环境温湿度：-25 -+65(温度)10% -+80%.(湿度)

绝缘等级：F(IEC61858标准)

IP等级：IP44

重量：3.8Kg

材料：扇叶：PA尼龙，7叶

轴承：NSK滚珠轴承

电机寿命：60000小时at 25℃

尺寸图

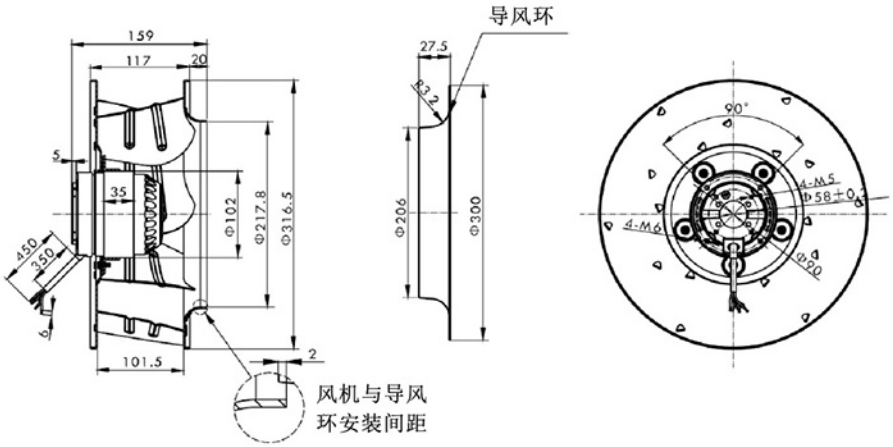

静压特性

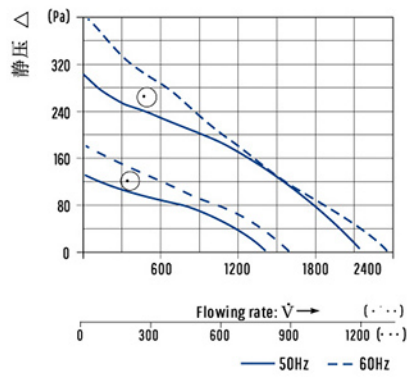

型号	额定电压 (V)	频率 (Hz)	电流 (A)	输入功率 (W)	输入功率 (min⁻¹)	转速 (CFM)	风量 (m³/h)	静压 (Pa)	噪音 (dB)
C4E-315.101	230	50	0.50	110	1360	1250	2120	300	59
		60	0.65	150	1540	1390	2370	400	62
C4ED-315.101	230/400	50	0.62/0.33	136	1380	1250	2120	300	59
		60	0.58/0.32	137	1600	1390	2370	400	62
C4S-315.101	115	50	1.18	130	1370	1250	2120	300	59
		60	1.52	170	1550	1390	2370	400	62
C6E-315.101	230	50	0.32	68	940	826	1400	130	48
		60	0.37	83	1100	968	1640	180	54

C4E/C4ED/C6E 355.60 系列离心风机

LINKWELL ELECTRIC

Ø 355x60mm
电机结构：外转子电机Φ102mm
安全性：热保护
操作系统：高精度双滚珠
耐压：AC1800V,at 0.5mA，50/60Hz
允许环境温湿度：-25~+65(温度)10%~+80%.(湿度)
绝缘等级：F(IEC61858标准)
IP等级：IP44
重量：3.9Kg
材料：扇叶：PA尼龙，7叶
轴承：NSK滚珠轴承
电机寿命：60000小时at 25℃

尺寸图

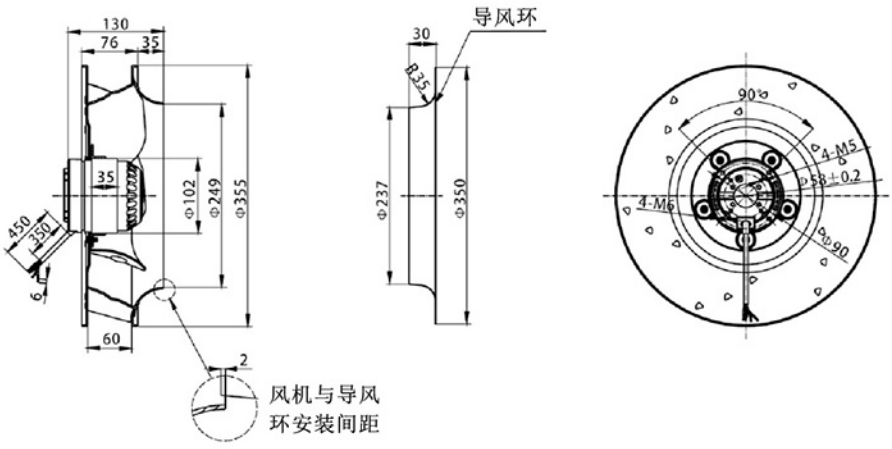

静压特性

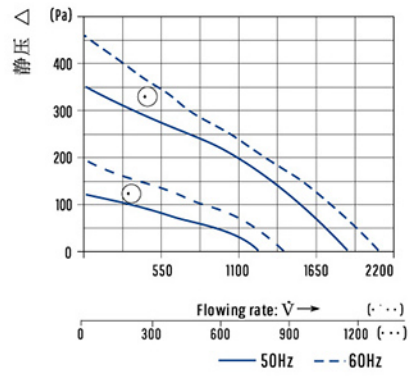

型号	额定电压 (V)	频率 (Hz)	电流 (A)	输入功率 (W)	输入功率 (min^{-1})	转速 (CFM)	风量 (m^3/h)	静压 (Pa)	噪音 (dB)
C4E-355.60	230	50	0.46	105	1400	1091	1850	350	63
		60	0.63	145	1600	1247	2115	460	66
C4ED-355.60	230/400	50	0.62/0.33	136	1400	1091	1850	350	63
		60	0.58/0.32	137	1600	1247	2115	460	66
C6E-355.60	230	50	0.32	68	940	649	1240	120	45
		60	1.37	83	1100	760	1450	200	52

C4E/C4ED/C6E 355.95 系列离心风机

Ø 355x95mm

电机结构：外转子电机Φ102mm

安全性：热保护

操作系统：高精度双滚珠

耐压：AC1800V,at 0.5mA，50/60Hz

允许环境温湿度：-25 -+65(温度)10% -+80%.(湿度)

绝缘等级：F(IEC61858标准)

IP等级：IP44

重量：4.7Kg

材料：扇叶：PA尼龙，6叶

轴承：NSK滚珠轴承

电机寿命：60000小时at 25℃

尺寸图

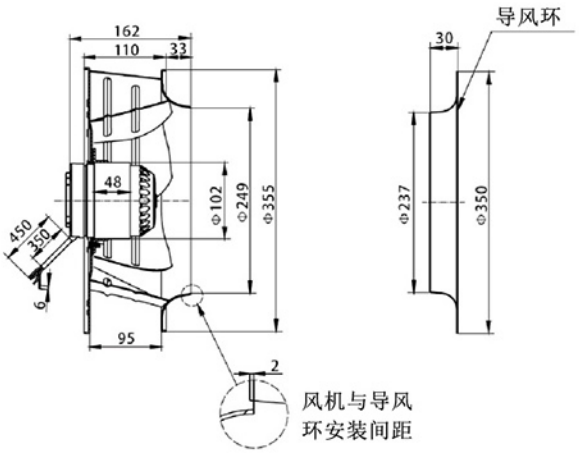

静压特性

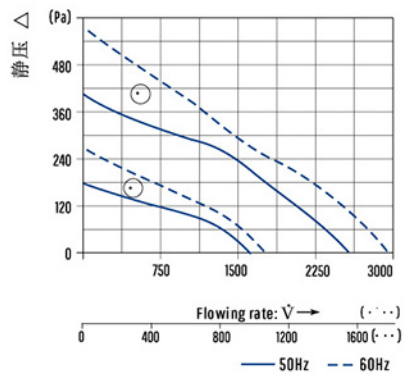

型号	额定电压 (V)	频率 (Hz)	电流 (A)	输入功率 (W)	输入功率 (min⁻¹)	转速 (CFM)	风量 (m³/h)	静压 (Pa)	噪音 (dB)
C4E-355.95	230	50	0.80	175	1400	1522	2580	410	65
		60	1.00	250	1600	1735	2940	580	69
C4ED-355.95	230/400	50	0.76/0 44	166	1400	1522	2580	410	65
		60	0.75/0.43	225	1600	1735	2940	580	69
C6E-355.95	230	50	0.29	65	910	1003	1700	170	54
		60	0.37	85	1050	1115	1890	230	57