KE 通用端子铝/铜导体

可加装防尘盖，型号为 KEPC016

尺寸图

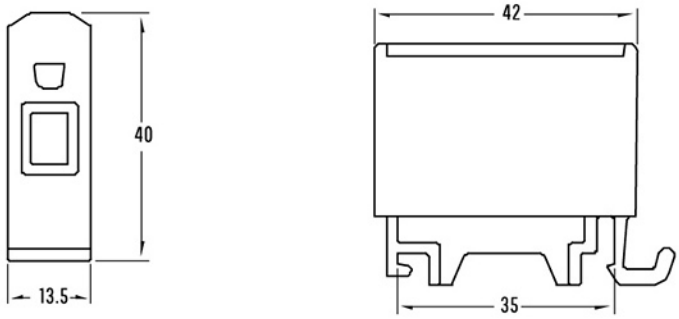

导体截面(mm²)	1.5-16 mm²
导体尺寸(AWG)	1/0-6
材质	PA66 UL94-V0
安装类型	导轨安装
螺丝类型	内六角, 4mm
工作温度(℃)	Max 80℃
标准	EN61238-1, EN60947-7-2
标记条	ZB5,10位/条

型号	订货号	颜色	极	紧固扭矩(Nm)	额定电流(A)	额定电压(V)	内部结构
KE60.1	1914100	灰色	1 pole AL/Cu 1.5-16 mm²	1.5Nm(1.5 mm²)	85A	690V	整体导体
KE60.2	1914101	蓝色		3.5Nm(2.5-6 mm²)			
KE60.3	1914102	黄绿色		7Nm(10-16 mm²)			

KE 通用端子铝/铜导体

可加装防尘盖，型号为 KEPC035

尺寸图

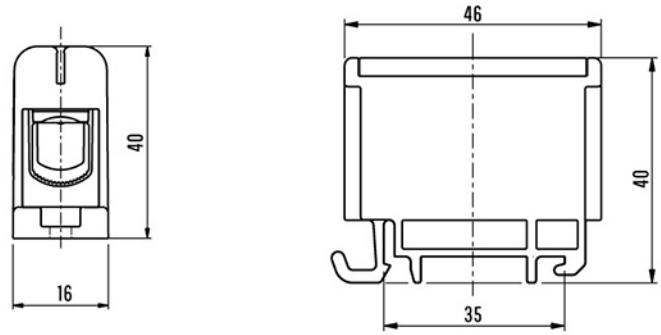

导体截面(mm²)	2.5-35 mm²
导体尺寸(AWG)	1/0-6
材质	PA66 UL94-V0
安装类型	导轨安装
螺丝类型	内六角, 4mm
工作温度(℃)	Max 80℃
标准	EN61238-1, EN60947-7-2
标记条	ZB5,10位/条

型号	订货号	颜色	极	紧固扭矩(Nm)	额定电流(A)	额定电压(V)	内部结构
KE50.1	1914206	灰色	1 pole AL/Cu 2.5-35 mm²	3Nm(2.5-16 mm²) 6Nm(25-35 mm²)	Cu 135A AL 120A	750V	整体导体
KE50.2	1914207	蓝色					
KE50.3	1914208	黄绿色					

KE 通用端子铝/铜导体

可加装防尘盖，型号为 KEPC050

尺寸图

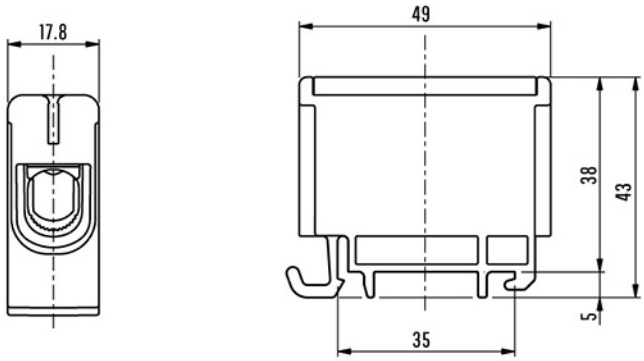

导体截面(mm²)	Cu 2.5-50 mm² Al 6-50 mm²
导体尺寸(AWG)	1/0-6
材质	PA66 UL94-V0
安装类型	导轨安装
螺丝类型	内六角, 5mm
工作温度(℃)	Max 80℃
标准	EN61238-1, EN60947-7-2
标记条	ZB5,10位/条

型号	订货号	颜色	极	紧固扭矩(Nm)	额定电流(A)	额定电压(V)	内部结构
KE61.1	1914103	灰色	1 pole AL/Cu2.5-50 mm²	4Nm(2.5-4 mm²) 12Nm(6-50 mm²)	Cu 160A AL 145A	750V	整体导体
KE61.2	1914104	蓝色					
KE61.3	1914105	黄绿色					

LINKWELL ELECTRIC 授佳电气 www.cnlinkwell.com

KE 通用端子铝/铜导体

可加装防尘盖，型号为 KEPC095

尺寸图

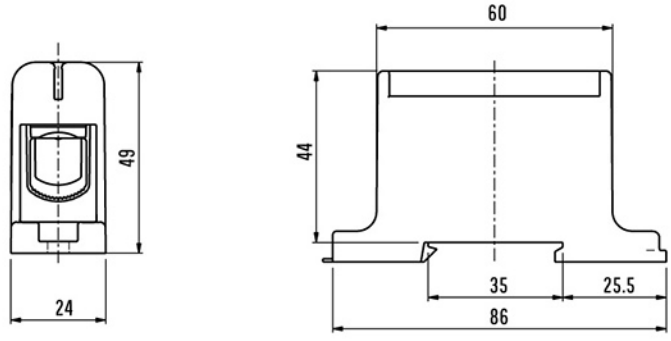

导体截面(mm²)	16-95 mm²
导体尺寸(AWG)	4/0-4
材质	PA66 UL94-V0
安装类型	导轨安装
螺丝类型	内六角, 5mm
工作温度(℃)	Max 80℃
标准	EN61238-1, EN60947-7-2
标记条	ZB5,10位/条

型号	订货号	颜色	极	紧固扭矩(Nm)	额定电流(A)	额定电压(V)	内部结构
KE62.1	1914113	灰色	1 pole AL/Cu16-95 mm²	10Nm(16-25mm²) 20Nm(35-95mm²)	Cu 245A AL 220A	750V	整体导体
KE62.2	1914114	蓝色					
KE62.3	1914115	黄绿色					

KE 通用端子铝/铜导体

可加装防尘盖，型号为 KEPC150

尺寸图

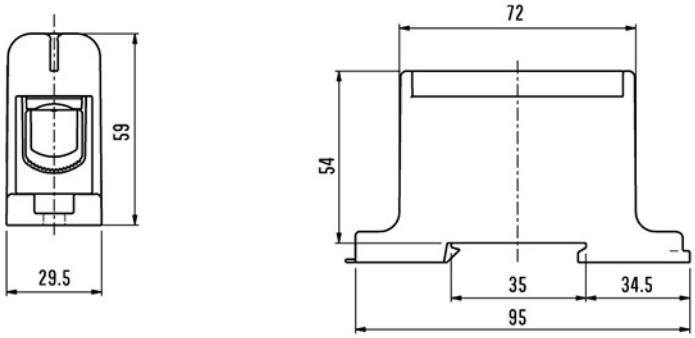

导体截面(mm²)	35-150 mm²
导体尺寸(AWG)	300-2
材质	PA66 UL94-V0
安装类型	导轨安装
螺丝类型	内六角, 8mm
工作温度(℃)	Max 80℃
标准	SFS 2663
标记条	ZB5,10位/条

型号	订货号	颜色	极	紧固扭矩(Nm)	额定电流(A)	额定电压(V)	内部结构
KE63.1	1914118	灰色	1 pole AL/Cu 35-150 mm²	14Nm(35-95mm²) 30Nm(120-150mm²)	Cu 320A AL 290A	750V	整体导体
KE63.2	1914119	蓝色					
KE63.3	1914120	黄绿色					

KE 通用端子铝/铜导体

可加装防尘盖，型号为 KEPC240

尺寸图

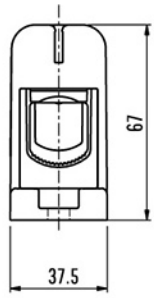

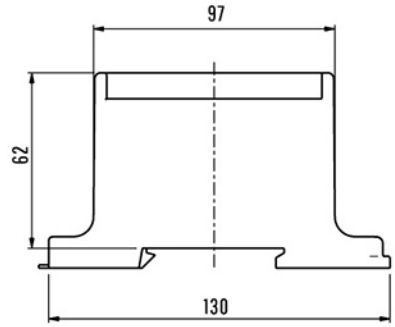

导体截面(mm²)	35-240 mm²
导体尺寸(AWG)	500-3/0
材质	PA66 UL94-V0
安装类型	导轨安装
螺丝类型	内六角, 8mm
工作温度(℃)	Max 80℃
标准	EN61238-1, EN60947-7-2
标记条	ZB5,10位/条

型号	订货号	颜色	极	紧固扭矩(Nm)	额定电流(A)	额定电压(V)	内部结构
KE64.1	1914130	灰色	1 pole AL/Cu 35-240 mm²	12Nm(35-70mm²) 45Nm(95-240mm²)	Cu 425A AL 380A	750V	整体导体
KE64.2	1914131	蓝色					
KE64.3	1914132	黄绿色					

尺寸图

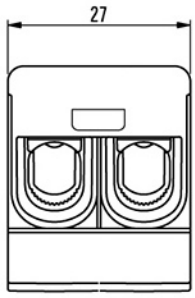

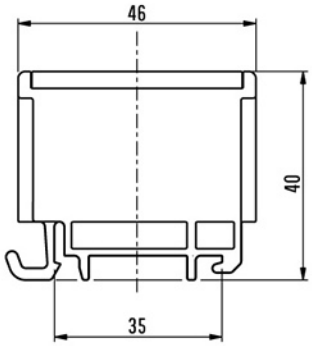

导体截面(mm²)	2.5-35 mm²
导体尺寸(AWG)	1/0-6
材质	PA66 UL94-V0
安装类型	导轨安装
螺丝类型	内六角, 4mm
工作温度(℃)	Max 80℃
标准	EN61238-1, EN60947-7-2
标记条	ZB5,10位/条

型号	订货号	颜色	极	紧固扭矩(Nm)	额定电流(A)	额定电压(V)	内部结构
KE65.1	1914136	灰色	2 pole AL/Cu2.5-35 mm²	3Nm(2.5-16 mm²) 6Nm(25-35 mm²)	Cu 135A AL 120A	750V	整体导体
KE65.2	1914137	蓝色					
KE65.3	1914138	黄绿色					

KE 通用端子铝/铜导体

尺寸图

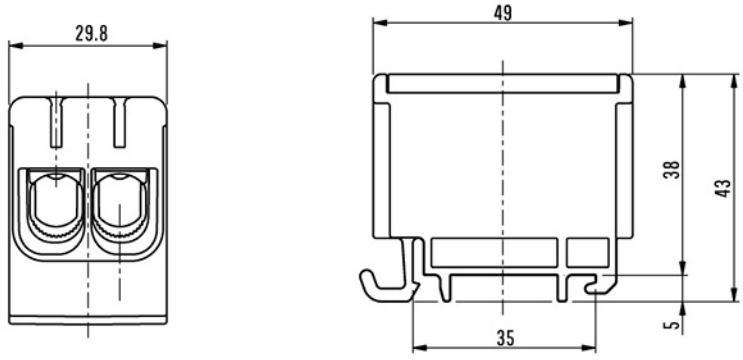

导体截面(mm²)	Cu 2.5-50 mm² Al 6-50 mm²
导体尺寸(AWG)	1/0-6
材质	PA66 UL94-V0
安装类型	导轨安装
连接位数	4位
螺丝类型	内六角, 5mm
工作温度(℃)	Max 80℃
标准	EN 61238-1, EN 60947-7-1
标记条	ZB5,10位/条

型号	订货号	颜色	极	紧固扭矩(Nm)	额定电流(A)	额定电压(V)	内部结构
KE66.1	1914106	灰色	2 pole AL/Cu2.5-50 mm²	4Nm(2.5-4 mm²) 12Nm(6-50 mm²)	Cu 160A AL 145A	750V	整体导体
KE66.2	1914107	蓝色					
KE66.3	1914108	黄绿色					

KE 通用端子铝/铜导体

尺寸图

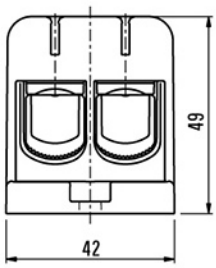

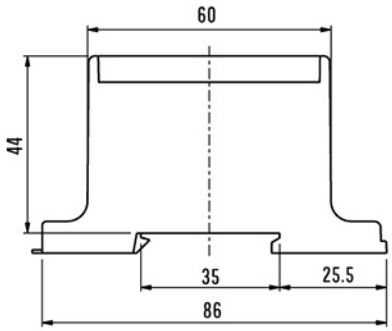

导体截面(mm²)	16-95 mm²
导体尺寸(AWG)	4/0-4
材质	PA66 UL94-V0
安装类型	导轨安装
连接位数	4位
螺丝类型	内六角, 8mm
工作温度(℃)	Max 80℃
标准	EN 61238-1, EN 60947-7-1
标记条	ZB5,10位/条

型号	订货号	颜色	极	紧固扭矩(Nm)	额定电流(A)	额定电压(V)	内部结构
KE67.1	1914125	灰色	2 pole AL/Cu16-95 mm²	20 Nm	Cu 245A AL 220A	750V	整体导体
KE67.2	1914126	蓝色					
KE67.3	1914127	黄绿色					

KE 通用端子铝/铜导体

尺寸图

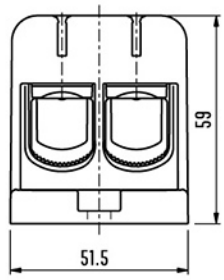

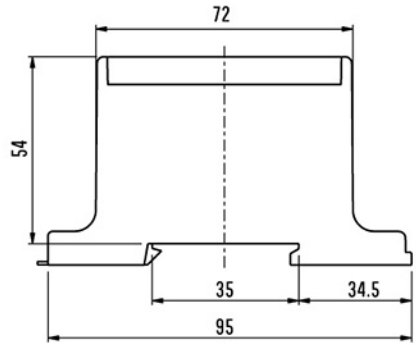

导体截面(mm²)	35-150 mm²
导体尺寸(AWG)	300-2
材质	PA66 UL94-V0
安装类型	螺钉
连接位数	2位
螺丝类型	内六角, 8mm
工作温度(℃)	Max 80℃
标准	EN 61238-1, EN 60947-7-1
标记条	ZB5,10位/条

型号	订货号	颜色	极	紧固扭矩(Nm)	额定电流(A)	额定电压(V)	内部结构
KE68.1	1914124	灰色	2 pole AL/Cu35-150 mm²	14 Nm (35-95mm²) 30 Nm (120-150mm²)	Cu 320A AL 290A	750V	整体导体
KE68.2	1914125	蓝色					
KE68.3	1914126	黄绿色					

尺寸图

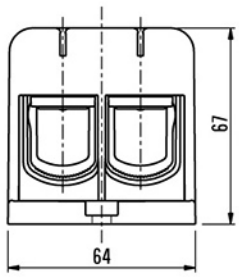

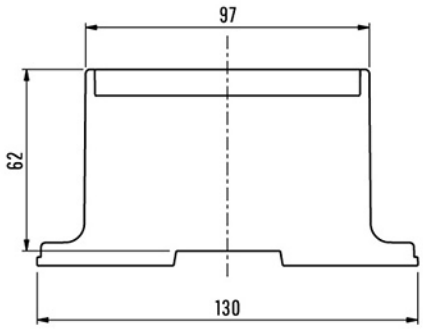

导体截面(mm²)	35-240 mm²
导体尺寸(AWG)	500-3/0
材质	PA66 UL94-V0
安装类型	螺钉
连接位数	2位
螺丝类型	内六角, 8mm
工作温度(℃)	Max 80℃
标准	EN 61238-1, EN 60947-7-1
标记条	ZB5,10位/条

型号	订货号	颜色	极	紧固扭矩(Nm)	额定电流(A)	额定电压(V)	内部结构
KE69.1	1914133	灰色	2 pole AL/Cu 35-240 mm²	12 Nm (35-70mm²) 45 Nm (95-240mm²)	Cu 425A AL 380A	750V	整体导体
KE69.2	1914134	蓝色					
KE69.3	1914135	黄绿色					

KE 通用端子铝/铜导体

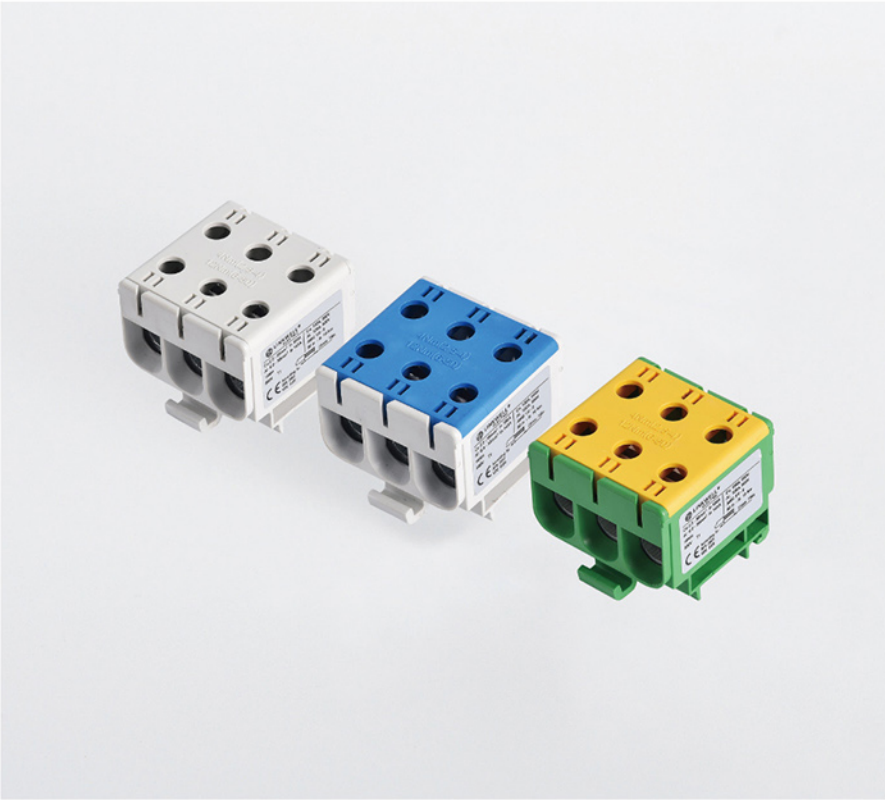

尺寸图

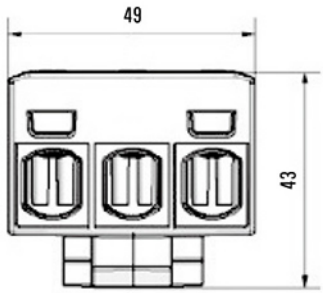

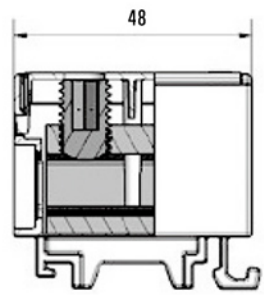

导体截面(mm²)	Cu 2.5-50 mm² Al 6-50 mm²
导体尺寸(AWG)	1/0-6
材质	PA66 UL94-V0
安装类型	导轨安装
螺丝类型	内六角, 5mm
工作温度(℃)	Max 80℃
标准	EN61238-1, EN60947-7-2
标记条	ZB5,10位/条

型号	订货号	颜色	极	紧固扭矩(Nm)	额定电流(A)	额定电压(V)	内部结构
KE61.4	1914109	灰色	3 pole AL/Cu2.5-50 mm²	4Nm(2.5-4 mm²) 12Nm(6-50 mm²)	Cu 160A AL 145A	750V	分离导体
KE61.5	1914110	蓝色					
KE61.6	1914111	黄绿色					

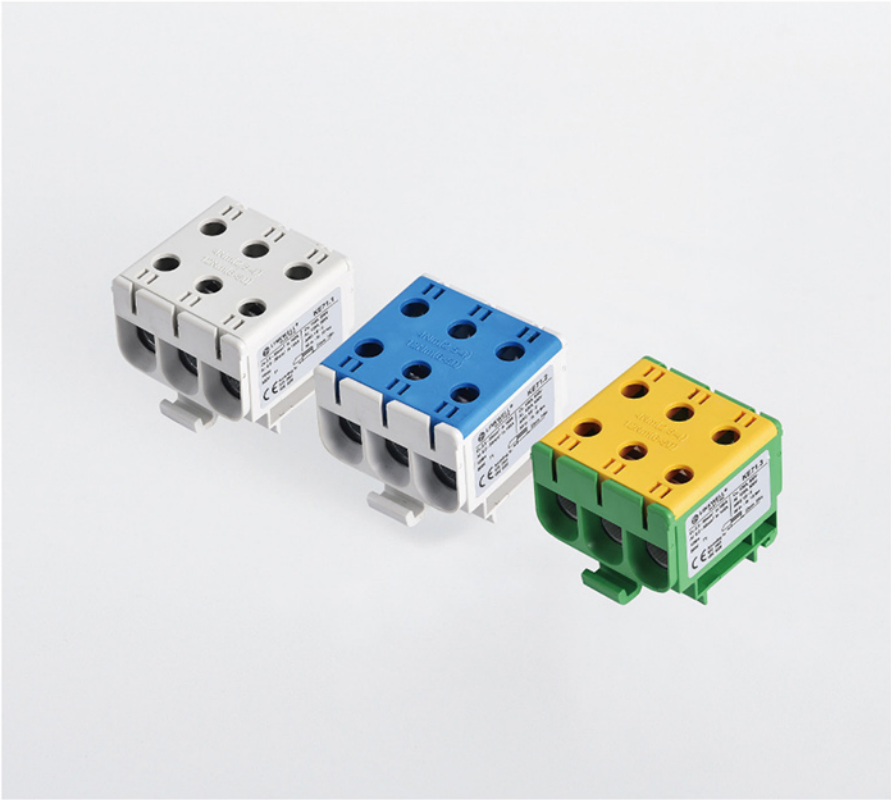

尺寸图

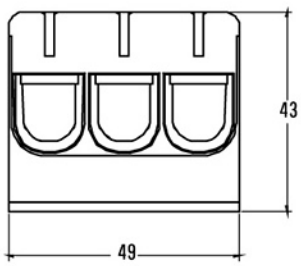

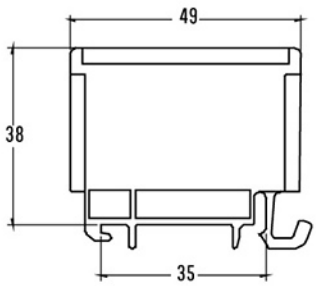

导体截面(mm²)	铜2.5-50 mm²；铝6-50 mm²
导体尺寸(AWG)	1/0-6
材质	PA66 UL94-V0
安装类型	导轨安装
连接位数	3位
螺丝类型	内六角，5mm
工作温度(℃)	Max 80℃
标准	EN61238-1, EN60947-7-1
标记条	ZB5,10位/条

型号	订货号	颜色	极	紧固扭矩(Nm)	额定电流(A)	额定电压(V)	内部结构
KE71.1	1914212	灰色	3 pole AL/Cu2.5-50 mm²	4Nm(2.5-4 mm²) 12Nm(6-50 mm²)	Cu 160A AL 145A	750V	整体导体
KE71.2	1914213	蓝色					
KE71.3	1914214	黄绿色					

KE 通用端子铝/铜导体

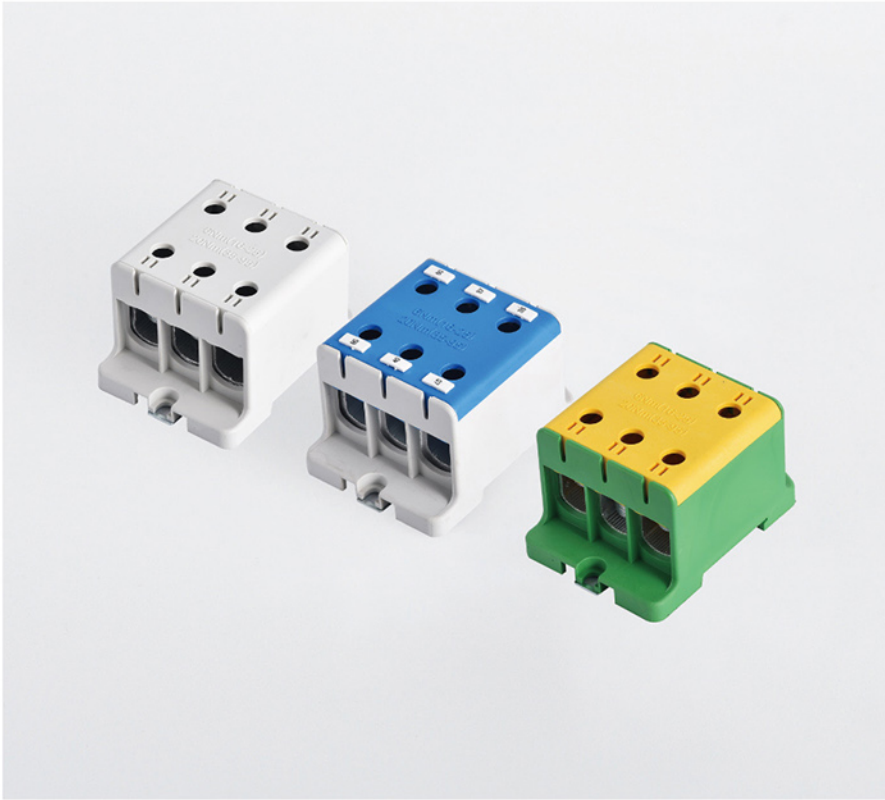

尺寸图

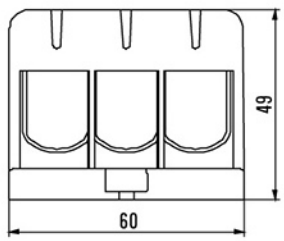

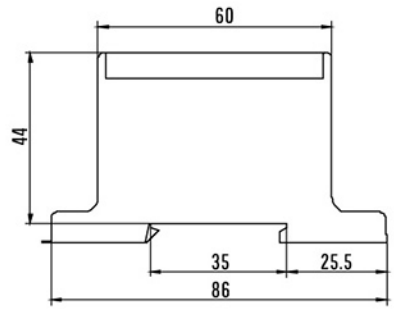

导体截面(mm²)	16-95 mm²
导体尺寸(AWG)	4/0-4
材质	PA66 UL94-V0
安装类型	螺钉
连接位数	3位
螺丝类型	内六角, 8mm
工作温度(℃)	Max 80℃
标准	EN 61238-1, EN 60947-7-1
标记条	ZB5,10位/条

型号	订货号	颜色	极	紧固扭矩(Nm)	额定电流(A)	额定电压(V)	内部结构
KE72.1	1914215	灰色	3 pole AL/Cu16-95 mm²	10Nm(16-25mm²) 20Nm(35-95mm²)	Cu 245A AL 220A	750V	整体导体
KE72.2	1914216	蓝色					
KE72.3	1914217	黄绿色					

KE 通用端子铝/铜导体

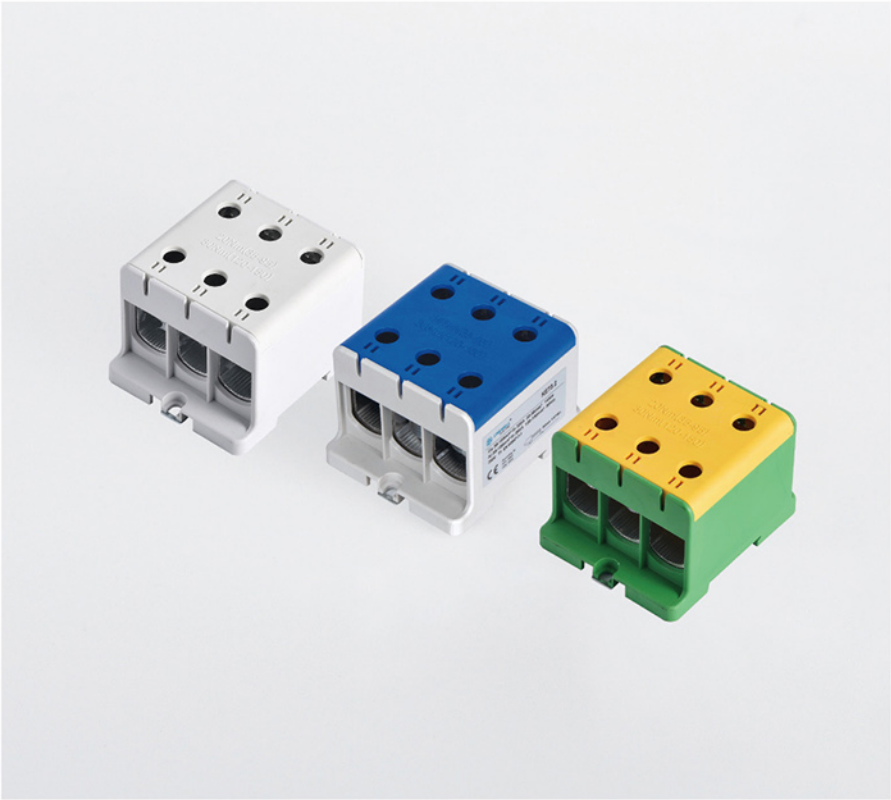

尺寸图

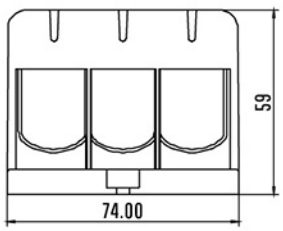

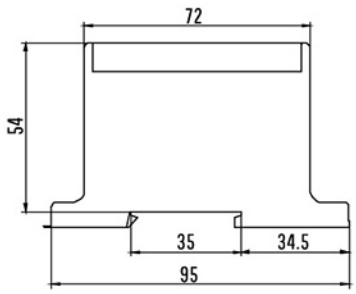

导体截面(mm²)	35-150 mm²
导体尺寸(AWG)	300-2
材质	PA66 UL94-V0
安装类型	螺钉
连接位数	3位
螺丝类型	内六角，8mm
工作温度(℃)	Max 80℃
标准	EN61238-1, EN60947-7-1
标记条	ZB5,10位/条

型号	订货号	颜色	极	紧固扭矩(Nm)	额定电流(A)	额定电压(V)	内部结构
KE73.1	1914218	灰色	3 pole Al/Cu35-150 mm²	14 Nm (35-95mm²) 30 Nm (120-150mm²)	Cu 320A Al 290A	750V	整体导体
KE73.2	1914219	蓝色					
KE73.3	1914220	黄绿色					

KE 通用端子铝/铜导体

尺寸图

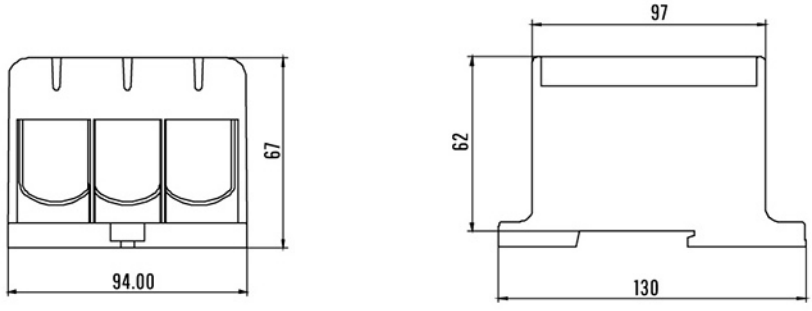

导体截面(mm²)	35-240 mm²
导体尺寸(AWG)	500-3/0
材质	PA66 UL94-V0
安装类型	螺钉
连接位数	3位
螺丝类型	内六角, 8mm
工作温度(℃)	Max 80℃
标准	EN 61238-1, EN 60947-7-1
标记条	ZB5,10位/条

型号	订货号	颜色	极	紧固扭矩(Nm)	额定电流(A)	额定电压(V)	内部结构
KE74.1	1914221	灰色	3 pole Al/Cu 35-240 mm²	12 Nm (35-70mm²) 45 Nm (95-240mm²)	Cu 425A Al 380A	750V	整体导体
KE74.2	1914222	蓝色					
KE74.3	1914223	黄绿色					

KE 通用端子铝/铜导体

尺寸图

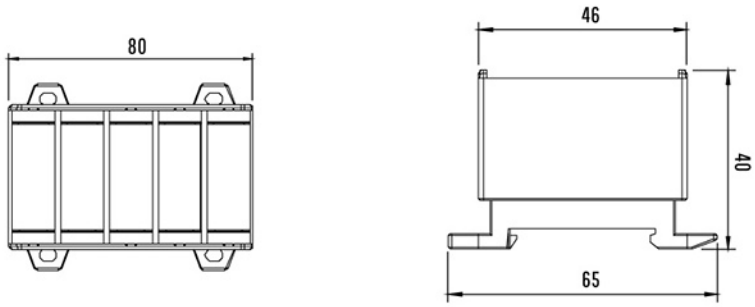

导体截面(mm²)	2.5-35 mm²
导体尺寸(AWG)	1/0-6
材质	PA66 UL94-V0
安装类型	导轨安装
螺丝类型	内六角,4mm
工作温度(℃)	Max 80℃
标准	EN61238-1, EN60947-7-2
标记条	ZB5,10位/条

型号	订货号	颜色	极	紧固扭矩(Nm)	额定电流(A)	额定电压(V)	内部结构
KE65.7	1914000	灰色	5 pole AL/Cu2.5-35 mm²	3Nm(2.5-16 mm²) 6Nm(25-35 mm²)	Cu 135A AL 120A	750V	分离导体
		蓝色					
		黄绿色					

LINKWELL ELECTRIC 接佳电气
www.cnlinkwell.com

KE 通用端子铝/铜导体

尺寸图

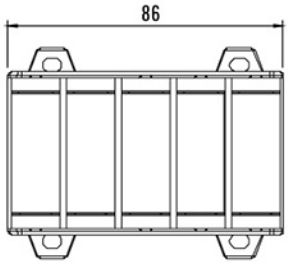

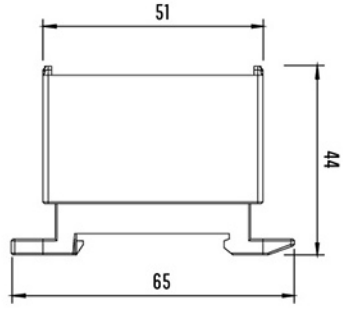

导体截面(mm²)	Cu 2.5-50 mm² Al 6-50 mm²
导体尺寸(AWG)	1/0-6
材质	PA66 UL94-V0
安装类型	导轨安装
螺丝类型	内六角,5mm
工作温度(℃)	Max 80℃
标准	EN61238-1, EN60947-7-2
标记条	ZB5,10位/条

型号	订货号	颜色	极	紧固扭矩(Nm)	额定电流(A)	额定电压(V)	内部结构
KE61.7	1915000	灰色	5 pole AL/Cu2.5-50 mm²	4Nm(2.5-4 mm²) 12Nm(6-50 mm²)	Cu 160A AL 145A	1000V	分离导体
		蓝色					
		黄绿色					